# STC-3640

## уличная телекамера «день/ночь» с ИК-подсветкой

- **Металлический кожух (IP66)**
- **ПЗС-матрица 1/3” Sony SuperHAD**
- **Встроенная ИК-подсветка 850 нм**
- **Дальность ИК-подсветки 40 м (на улице)**
- **Механически отключаемый ИК-фильтр**
- **Сверхвысокое разрешение 520 ТВЛ за счет DSP HQ1**
- **Встроенный варифокальный объектив 4–9 мм с АРД**
- **Удобная настройка объектива без демонтажа кожуха**
- **Встроенный обогреватель и вентилятор**
- **Кронштейн со сквозной проводкой кабеля в комплекте**
- **Питание 12 В пост. тока / 24 В пер. тока**

Телекамера STC-3640 создана для инсталляции как в помещениях, так и на улице. Кожух из алюминия имеет степень защиты IP66 и надежно предохраняет телекамеру от попадания пыли и влаги. Благодаря встроенным вентилятору и обогревателю STC-3640 стабильно работает в диапазоне температур от -40° до +50°С. В комплект поставки входит кронштейн со сквозной проводкой кабеля.

### Круглосуточное наблюдение за объектом

Телекамера STC-3640 оснащена отключаемым инфракрасным фильтром, что позволяет использовать ее круглосуточно. При снижении освещенности до определенного порога (настраиваемого) ИК-фильтр механически отключается, и телекамера переходит в черно-белый режим, обеспечивая работу при минимальной освещенности до 0,05 лк. При этом включается встроенная ИК-подсветка (70 ИК-светодиодов, 850 нм). Предел видимости при отсутствии освещения в условиях уличного видеонаблюдения с включенной ИК-подсветкой составляет 40 м. Уровень освещенности контролируется фотодатчиком.

### DSP HQ1 – сверхвысокое разрешение

За счет применения цифровой обработки сигнала DSP HQ1 телекамера обеспечивает исключительно высокую четкость изображения, а также образцовую цветопередачу. Горизонтальное разрешение составляет 520 ТВЛ.

### Удобство настройки

Благодаря специальной съемной накладке в нижней части кожуха обеспечивается удобный и быстрый доступ к регулировкам объектива и переключателям, отвечающим за выбор внутренних установок камеры.

## Размеры

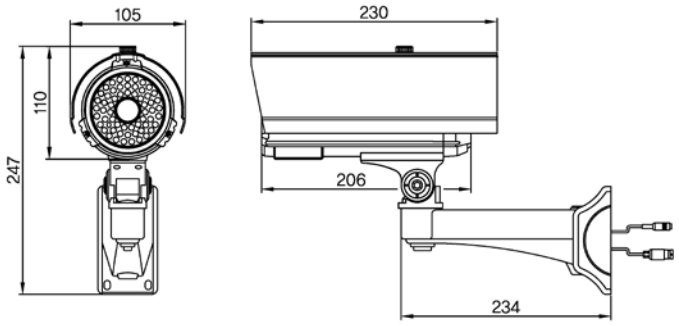


Единица измерения: мм

## Настройка

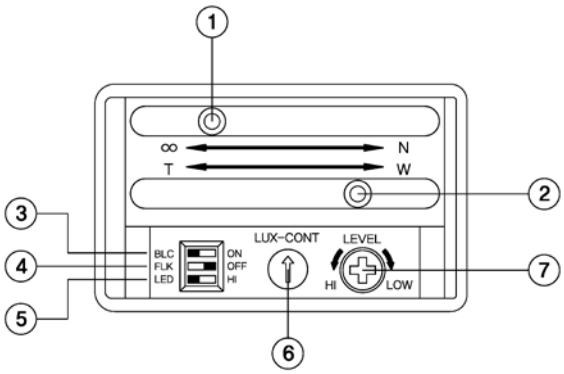


1. Настройка фокуса
2. Настройка увеличения
3. BLC: вкл./выкл.
4. Защита от мерцаний: вкл./выкл.
5. Мощность ИК-подсветки
6. Настройка порога для перехода в черно-белый режим
7. Настройка уровня автодиафрагмы

## Технические характеристики

| Модель: | STS-3640/3 |
|---|---|
| Тип камеры: | «День/ночь» |
| Чувствительный элемент: | 1/3” ПЗС-матрица SONY SuperHAD |
| Количество пикселей: | 752x582 пикс. |
| Разрешение: | 570 ТВЛ |
| Встроенный объектив: | Варифокальный; 4,0–9,0 мм, АРД с DC Drive |
| Минимальная освещенность: | 0,05лк (F1,2, 40IRE) – ИК-подсветка выкл.<br>0 лк (0–40 м) – ИК-подсветка вкл. |
| Длина волны ИК-подсветки: | 850 нм |
| Отключаемый ИК-фильтр: | Есть |
| Отношение сигнал/шум: | >48 дБ (АРУ выкл.) |
| Видеовыход: | 1,1 В, 75 Ом |
| Гамма-коррекция: | 0,45 |
| Электронный затвор: | 1/50–1/100000 с |
| Баланс белого: | Авт. |
| АРУ: | Авт. (0–18 дБ) |
| Защита от мерцаний: | Вкл./выкл. |
| Компенсация встречной засветки: | Вкл./выкл. |
| Синхронизация: | Внутренняя |
| Питание: | 12 В пост. тока / 24 В пер. тока, 1,5 А |
| Вентилятор: | Вкл. при +40˚ +/-10% |
| Обогреватель: | Вкл. при +10˚ +/-10% |
| Потребляемый ток: | Только камера: макс. 200 мА<br>Камера, ИК-подсветка, вентилятор: макс. 1100 мА |
| Диапазон рабочих температур: | -40˚… +50˚ |
| Габариты: | 105 x 110 x 230 мм |
| Масса: | 2,4 кг |

армо-системы

Эксклюзивный дистрибьютор в России и странах СНГ компания «АРМО-Системы»
105066 г. Москва, ул. Спартаковская, д.11, под. 2, бизнес-центр «Немецкая слобода»
Телефоны: (495) 787-33-42, 937-90-57
Факс: (495) 937-90-55
armosystems@armo.ru
www.armosystems.ru